Abmessungen Standardsensor

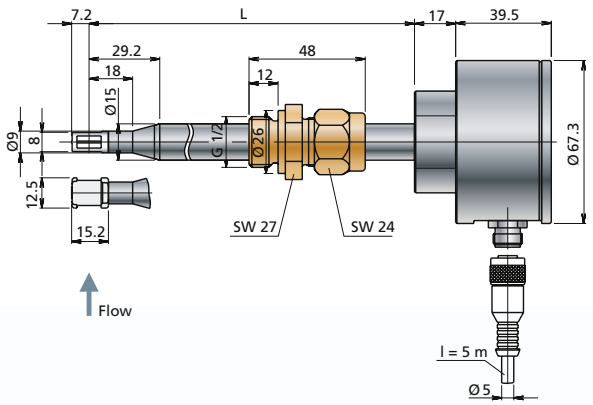

Einbaukenngrößen

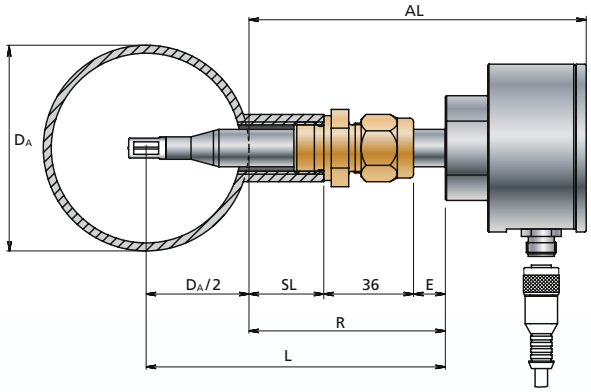

DA = Rohraußendurchmesser
SL = Länge Anschweißstutzen
E = Einstelllänge Fühlerrohr

AL = Ausstandslänge Kompakt-fühler

R = Referenzlänge
L = Fühlerlänge

Abmessungen Feldbus- oder Profibus-Ausführung

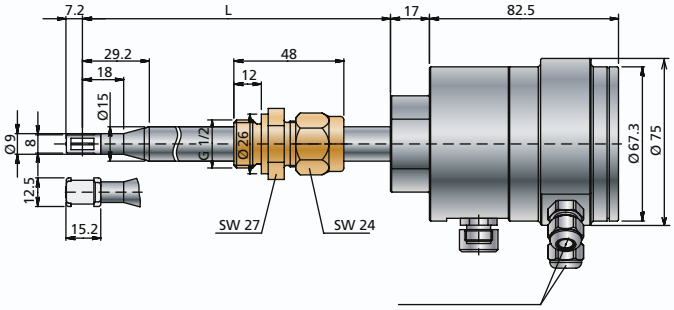

Kabelverschraubung

Zubehör

LED-Messwertanzeige
(siehe separate Broschüre)
Zur Visualisierung direkt vor Ort ist eine LED-Messwertanzeige erhältlich.
Die Vorteile:

- Anzeige in m/s oder m³/h
- Programmierbares Ausgangssignal
- Zwei programmierbare Relaisausgänge
- Spannungsversorgung 85 - 250 V AC oder 24 V DC
- Spannungsversorgung des angeschlossenen Sensors
- Separate Version mit Summenfunktion
- Separate Version mit Summenfunktion

Kupplungsdose mit Schraubanschluss

Einbauhinweis

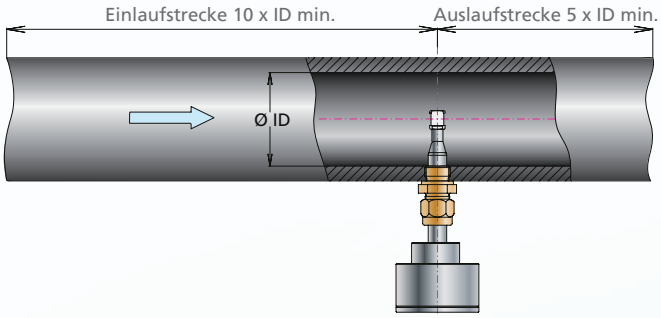

Um ein Überhitzen der Sensorelektronik zu vermeiden muss das Fühlerrohr für eine Länge von E > 70 mm frei (ohne Isolierung) aus dem Messrohr ragen.

Durchgangsverschraubungen in Messing oder in Edelstahl, für atmosphärischen Druck

Schweißmuffen in Stahl oder Edelstahl